By appointment to The Royal Danish Court

morsø

since 1853

INDOOR COLLECTION DE

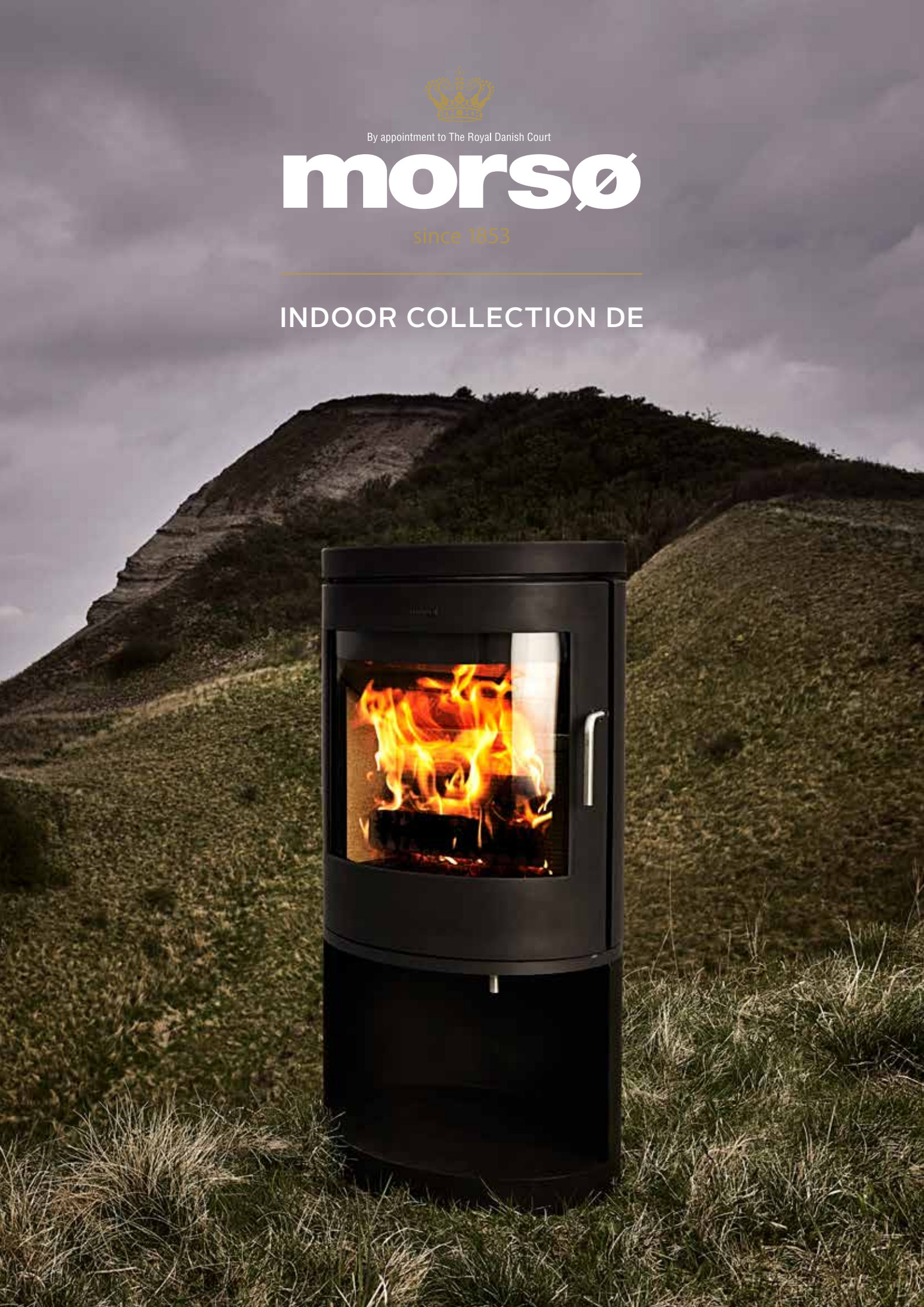

INHALT

DIE WAHRHEIT ÜBER FEUER UND FLAMME 5

DAS WARME GEFÜHL VON ZUHAUSE 7

2B CLASSIC 8

1126 10

SERIE 1400 12

2140 14

SERIE 3100 16

4043 18

SERIE 4100 20

4340 22

SERIE 6100 24

SERIE 6800 26

SERIE 7300 28

SERIE 7400 30

SERIE 7800 32

SERIE 7900 36

8259 38

NEUHEIT 8643 40

SERIE 8800 42

MORSØ ZUBEHÖR 44

OPTIMALE VERBRENNUNG 50

NORDIC SWAN ECOLABEL

5078 0007

DIE WAHRHEIT ÜBER FEUER UND FLAMME

Die meisten von uns sind davon überzeugt, dass es keinen Rauch ohne Feuer gibt. Aber zwischen dem verzweifelten Hilferuf „Feuer!“ und dem leisen Knistern eines Kaminofens besteht doch ein Unterschied, oder? In der aktuellen Umweltdebatte reagieren wir oft eher emotional und intuitiv ¬– auch bei durchaus einleuchtenden Zusammenhängen. Zum Beispiel: Was ist umweltschädlicher? Das Sommerhäuschen mit einem Kaminofen zu heizen, Speck zu braten oder an einem gemütlichen Abend zwei Kerzen anzuzünden?

Die meisten würden wohl auf den Ofen tippen. Ist ja logisch, denn wir sehen und riechen den Rauch.
Auch wenn Wissenschaftler uns erklären, dass ein Kaminofen mit sauberem zertifiziertem Holz nur wenige Prozent zu den Partikelemissionen eines Hauses beiträgt und der Rest von der Kleidung, vom Kochen, von Kerzen und anderen normalen Dingen stammt, ist es doch einfacher anzunehmen, dass umweltbewusste Menschen Kamin oder Kerzen lieber nicht anzünden sollten.

In Sachen Umwelt und Gesundheit ist die Wahrheit oft differenzierter als der Facebook-Beitrag eines Politikers oder der Artikel einer Interessengruppe. Sicher ist nur, dass die Partikelanzahl in einem Durchschnittshaushalt aus einer derart komplexen Kombination von Quellen stammt, dass letztlich jeder selbst entscheiden muss, was er glaubt.* Gleichzeitig ist es individuell unterschiedlich, wie viele Produkte wir jeden Tag nutzen und konsumieren und welche Bedeutung sie für uns haben. Deshalb brauchen wir als Gesellschaft Richtlinien, die es ermöglichen, die Vorteile und die nachteiligen Auswirkungen unterschiedlicher Produkte zu bestimmen. Eine dieser Richtlinien ist das Umweltzeichen Nordic Swan, das in den nordischen Ländern gebräuchlich ist und im Vergleich mit ähnlichen Zeichen anderer Länder extrem strenge Anforderungen vorsieht. Morsø hat 37 Kaminöfen im Programm, die allesamt das Swan-Umweltzeichen tragen. Deshalb bestreiten wir nicht, dass es ohne Feuer keinen Rauch gibt. Aber wir behaupten mit gutem Gewissen, dass der Rauch aus einem Morsø-Ofen sauberer ist als ein Großteil der Luft, die das Feuer in der umweltpolitischen Debatte mit Sauerstoff versorgt.

Auf jeden Fall können wir Ihnen mit dem Swan-Umweltzeichen im Rücken versichern, dass Sie als umweltbewusster Mensch diesen Katalog durchblättern und mit ruhigem Gewissen einen der 37 Kaminöfen von Morsø auswählen können.

Viel Spaß dabei!

* Im Kleingedruckten erklären viele Unternehmen, dass sie unter bestimmten Umständen nicht für die Richtigkeit ihrer Behauptungen haften. Wir hingegen können Ihnen versichern, dass wir 100-prozentig zu jedem Wort stehen, das wir schreiben. Knapp 80 Prozent aller ungesunden Partikel in der dänischen Luft stammen aus dem Ausland. Die übrigen 20 Prozent sind eine Mischung aus Auspuffgasen von Dieselfahrzeugen und Rauch von Kaminöfen. Natürlich könnte man sich beispielsweise auch fragen, ob nicht die Industrie (neben vielen anderen Quellen) auch einen kleinen Beitrag zu diesen 20 Prozent leistet (?!). Luftfeuchtigkeit, Wind und Wetter spielen auch eine Rolle, und es sollte auch erwähnt werden, dass Feuerholz als klimaneutraler Brennstoff gilt, weil Holz beim Wachstum Kohlendioxid bindet und dieselbe Menge freisetzt, wenn es verbrennt oder verrottet. Im Inneren des Hauses oder der Wohnung ist die Sache ähnlich komplex, und Einigkeit besteht nur darüber, dass die aus der Kleidung, beim Kochen, von Kerzen und Herden stammenden Partikel rein akademische Bedeutung haben, wenn Sie zuhause Tabak rauchen. Aber das ist ja glücklicherweise eine ganz individuelle Entscheidung. Ebenso wie Sie entscheiden, ob die Wärme eines Kaminofens mit Umweltzeichen und sauberem Holz ein Plus oder ein Minus in der Umweltgesamtrechnung ist.

DAS WARME GEFÜHL VON ZUHAUSE

Hier oben im Norden ist ein schönes und solides Heim eines der wichtigsten Dinge im Leben. Sicher und geborgen in unserem eigenen Zuhause kommen wir rund um den einzigartigen dänischen Begriff „Hygge“ zusammen, den im Laufe der Zeit schon viele versucht haben zu übersetzen, in der Hoffnung, den Begriff mitnehmen zu können, um ihn an einem anderen Ort in der Welt wiederentstehen zu lassen. Das ist nie richtig geglückt und dafür gibt es einen einzigen – und tatsächlich sehr einfachen – Grund. Der Begriff Hygge lässt sich nicht übersetzen, weil es ein Name ist.

Hygge ist die Bezeichnung eines Zustands und eines Ambientes, der bzw. das in der Essenz dessen, mit dem wir uns umgeben, vorhanden ist. Das kann ein Duft, Wärme, eine Kerze im Dunkeln oder die friedvolle Ruhe sein, die von einem leise knisternden Geräusch ausgeht. Selbst das Wetter, das uns häufig genug in unseren vier Wänden Schutz suchen lässt, ist ein Teil von all dem, das wir als Hygge bezeichnen. Hygge ist ein Name – ein gemütlich klingender, einladend wirkender und Sicherheit verleihender Name. Hygge – das ist Ihr Zuhause.

2B CLASSIC

Morsø 2B Classic
Artikel-Nr.: 64209421
Höhe: 1090 mm

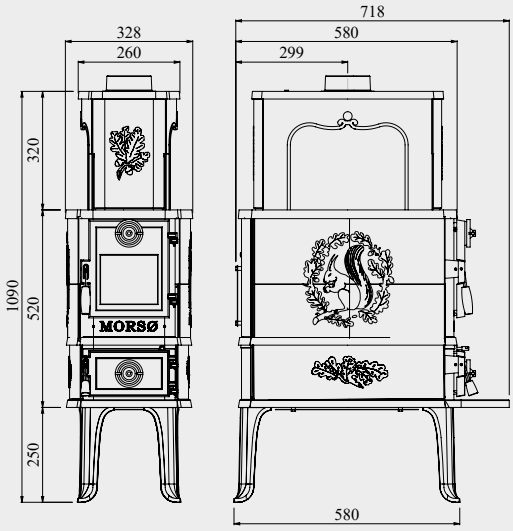

DIN/EN-geprüft 15a B-VG	A+
Nominelle Leistung	8 kW
Mittlerer Förderdruck	12 Pa
Betriebsleistung	6-10 kW
Heizvermögen*	90-150 m²
Rauchabgang oben/hinten	Ø 120 mm
Gewicht	106,5 kg
Brennholzlänge max.	50 cm
Wirkungsgrad	83%
Feinstaub	27 mg/m³
Mittlere Abgastemperatur - DIN+	260 ˚ C
Abgasmassenstrom	7,2 g/s
Abstand zu brennbarem Material	
Hinten	400 mm
Seitlich	850 mm

*Bei einer Raumhöhe von max. 250 cm.

Der Morsø 2B Classic ist ein echter Klassiker, der in verschiedenen Versionen seit mehr als 70 Jahren in unserer Produktion ist.
Der gusseiserne Kaminofen ist immer noch sehr gefragt und kann mit seiner langen Brennkammer Holzscheite bis zu einer Länge von 45 cm aufnehmen. Der Kaminofen ist ein Strahlungsofen, der mit Rüttelsystem, Aschenfach und Aschenschublade ausgestattet ist. Holz und Holzbriketts können als Brennstoff angewendet werden.
Der Morsø 2B-Classic ist wie die meisten anderen Morsø Kaminöfen nach den weltweit strengsten Umweltanforderungen geprüft.

Morsø 2B Classic
Artikel-Nr.: 64209421

1126

Morsø 1126
Artikel-Nr.: 64260721
Höhe: 860 mm

1126

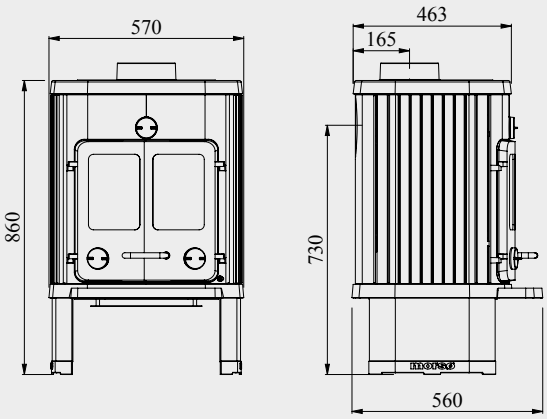

A+

DIN/EN-geprüft 15a B-VG

Nominelle Leistung	7,2 kW
Mittlerer Förderdruck	12 Pa
Betriebsleistung	5-10 kW
Heizvermögen*	75-150 m²
Rauchabgang oben/hinten	Ø 150 mm
Gewicht	130 kg
Brennholzlänge max.	39 cm
Wirkungsgrad	83%
Feinstaub	35 mg/m³
Mittlere Abgastemperatur - DIN+	260 ˚C
Abgasmassenstrom	6,2 g/s

Abstand zu brennbarem Material

Hinten	300 mm
Seitlich	400 mm

*Bei einer Raumhöhe von max. 250 cm.

Der Morsø 1126 ist eine Weiterentwicklung des beliebten Kaminofenklassikers 1124, der vom Nykøbing-Mors-Architekten Fister Bang designed wurde.
Das Modell 1126 hat eine große Leistungsfähigkeit und ist einer der größten Konvektionsöfen von Morsø. Der Kaminofen verfügt über Rüttelrost, Aschefach und Aschekasten, die das Entfernen der Asche erleichtern. Der Ofen kann mit Holz und Holzbriketts beheizt werden

Morsø 1126
Artikel-Nr.: 64260721

SERIE 1400

Morsø 1412
Artikel-Nr.: 64140721
Höhe: 703 mm

Morsø 1442 mit Eichhörnchen
Artikel-Nr.: 64146721
Höhe: 715 mm

1412

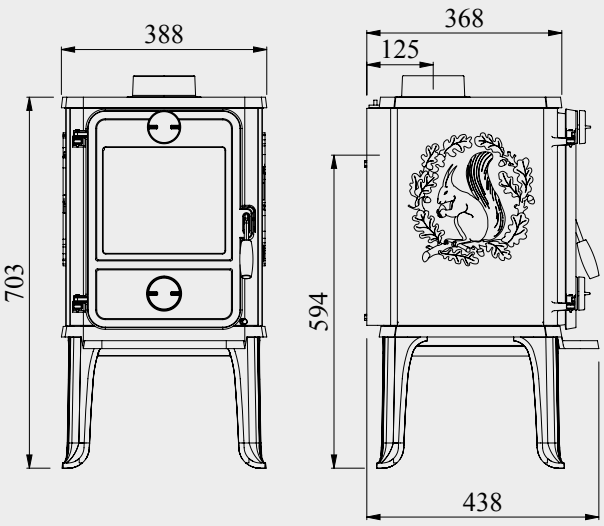

A+

DIN/EN-geprüft

Nominelle Leistung	5 kW
Mittlerer Förderdruck	12 Pa
Betriebsleistung	3-5 kW
Heizvermögen*	45 - 75 m²
Rauchabgang oben/hinten	Ø 120 mm
Gewicht	75,5/89 kg
Brennholzlänge max.	31 cm
Wirkungsgrad	83 %
Feinstaub	17 mg/m³
Mittlere Abgastemperatur - DIN+	289 °C
Abgasmassenstrom	4,2 g/s

Abstand zu brennbarem Material

Hinten 1412/1442	200/200 mm
Seitlich	600/300 mm

*Bei einer Raumhöhe von max. 250 cm.
Maßskizzen für den Rest der Serie finden Sie auf www.morsoe.de

Die Serie 1400 von Morsø ist der Inbegriff eines bezaubernden Kamins, der vielerorts schon seit Generationen das Herzstück des Hauses darstellt. Die Verbrennungstechnik in diesen klassischen Öfen wird ständig optimiert und deshalb erfüllen sie heute selbst strengste Anforderungen an den Umweltschutz. Außerdem sind die Öfen mit Glasscheiben ausgestattet, die einen Blick auf die Flammen ermöglichen. Das charakteristische Eichhörnchen-Motiv von Morsø ist als dekoratives Detail an den Seiten deutlich sichtbar.

Morsø 1442
Artikel-Nr.: 64145421

2140

Morsø 2140
Artikel-Nr.: 64214221
Höhe: 805 mm

2140

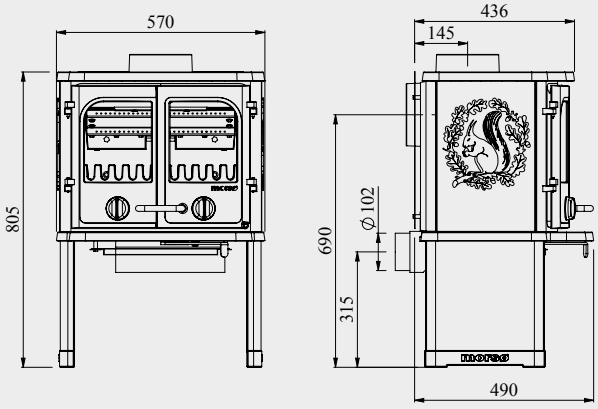

A

DIN/EN-geprüft

Nominelle Leistung	5,5 kW
Mittlerer Förderdruck	12 Pa
Betriebsleistung	4-8 kW
Heizvermögen*	60-120 m²
Rauchabgang oben/hinten	Ø 150 mm
Gewicht	136,5 kg
Brennholzlänge max.	42 cm
Wirkungsgrad	78%
Feinstaub	32 mg/m³
Mittlere Abgastemperatur - DIN+	310 ˚C
Abgasmassenstrom	5,8 g/s

Abstand zu brennbarem Material

Hinten	200 mm
Seitlich	400 mm

*Bei einer Raumhöhe von max. 250 cm.

Der Morsø 2140 ist ein mittelgroßer, gusseiserner Kaminöfen, der als primäre Wärmequelle der Wohnung gut geeignet ist. Der Kaminofen hat eine extra breite Brennkammer, das bedeutet, dass große Brennholzscheite verwendet werden können.
Die Türen sind mit großen Glasscheiben (Panoramascheiben) ausgestattet, die eine herrliche Sicht auf das Feuer ermöglichen. Das Verbrennungssystem mit Scheibenspülung von Morsø gewährleistet, dass die Glasscheibe bei richtigem Heizen immer sauber ist.
Der Ofen ist mit Rüttelrost, Aschefach und Aschekasten ausgestattet, die das Entfernen der Asche und das Reinigen der Öfen erleichtern.

Morsø 2140
Artikel-Nr.: 64214221

SERIE 3100

Morsø 3116
Artikel-Nr.: 64311921
Höhe: 728 mm

Morsø 3142
Artikel-Nr.: 64315421
Höhe: 739 mm

3142

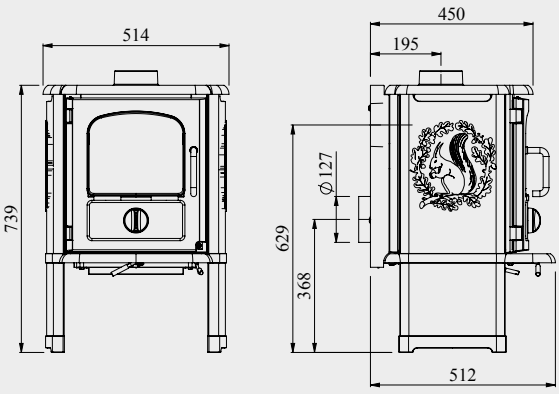

DIN/EN-geprüft	A
Nominelle Leistung	7 kW
Mittlerer Förderdruck	12 Pa
Betriebsleistung	3-6 kW
Heizvermögen*	45-90 m²
Rauchabgang oben/hinten	Ø 120 mm
Gewicht	94,5-109,5 kg
Brennholzlänge max.	33 cm
Wirkungsgrad	78%
Feinstaub	33 mg/m³
Mittlere Abgastemperatur - DIN+	310 ˚C
Abgasmassenstrom	7,4 g/s

Abstand zu brennbarem Material	
Hinten 3116/3142	200 mm
Seitlich	600/400 mm

*Bei einer Raumhöhe von max. 250 cm.
Maßskizzen für den Rest der Serie finden Sie auf www.morsoe.de

Die Morsø 3100-Serie führt die besten Eigenschaften des klassischen Designs von Morsø, aber sie hat neue Formen erhalten und ist nach den modernsten Verbrennungsprinzipien konstruiert worden.
Die Öfen von die Morsø 3100 Serie sind mit Rüttelrost, Aschefach und Ascheschublade ausgestattet, was die Beseitigung der Asche und Reinigung des Ofens vereinfacht. Sie sind nach den neuesten Verbrennungsprinzipien mit tertiärer Luftzufuhr konstruiert, die strengsten Umweltanforderungen entsprechen. Ein 3100 Ofen kann mit Holz und Briketts angeheizt werden und ist für Wohnflächen von 45 bis 120 m² geeignet.

Morsø 3142
Artikel-Nr.: 64315421

4043

Morsø 4043
Artikel-Nr.: 65404321
Höhe: 980 mm

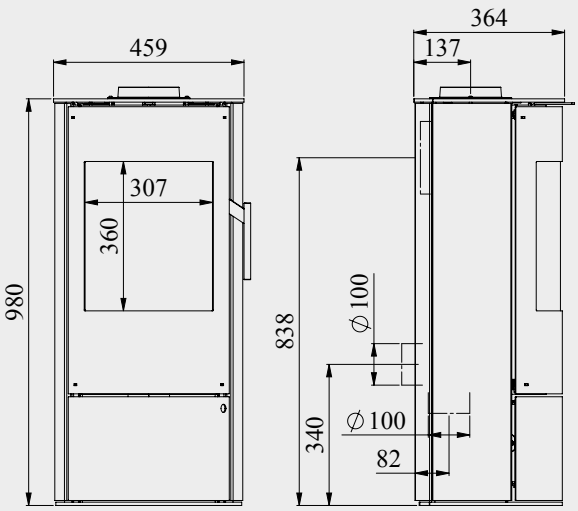

4043

DIN/EN-geprüft	A+
Nominelle Leistung	5,0 kW
Mittlerer Förderdruck	12 Pa
Betriebsleistung	3-6 kW
Heizvermögen*	45 - 90 m²
Rauchabgang oben/hinten	Ø 150 mm
Gewicht	98 kg
Brennholzlänge max.	30 cm
Wirkungsgrad	81%
Feinstaub	39 mg/m³
Mittlere Abgastemperatur - DIN+	260 ° C
Abgasmassenstrom	5,1 g/s

Abstand zu brennbarem Material	
Hinten	200 mm
Seitlich	400 mm

Morsø 4043 Markanter Kaminofen mit großer Glasfront.
Seine markante Formensprache macht den Morsø 4043 zu einem Hingucker, der sich lässig in fast jede Inneneinrichtung integriert.

Morsø 4043
Artikel-Nr.: *65404321*

4143

Morsø 4143
Artikel-Nr.: 65414321
Höhe: 1008 mm

4155

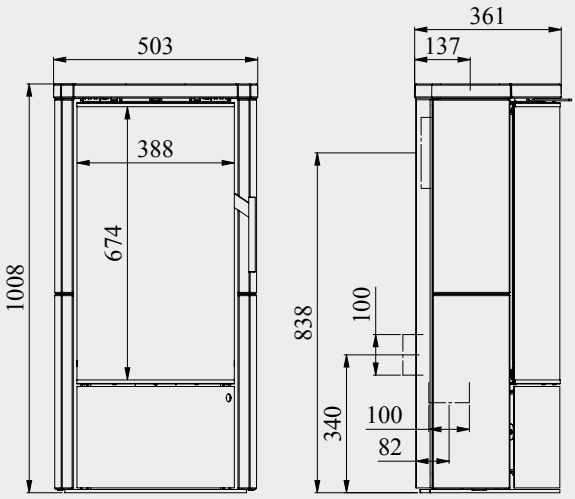

DIN/EN-geprüft	A*
Nominelle Leistung	5 kW
Mittlerer Förderdruck	12 Pa
Betriebsleistung	3-7 kW
Heizvermögen*	45 - 105 m²
Rauchabgang oben/hinten	Ø 150 mm
Gewicht	124 kg
Brennholzlänge max.	34 cm
Wirkungsgrad	81%
Feinstaub	39 mg/m³
Mittlere Abgastemperatur - DIN+	260 ° C
Abgasmassenstrom	5,1 g/s

Abstand zu brennbarem Material	
Hinten	200 mm
Seitlich	400 mm

Morsø 4143 ist mit seiner großen Glastür, deren Spiegelreflexeffekt dem Ofen einen ganz speziellen Ausdruck verleiht, gut proportioniert. Tür für Holzfach kann für alle Öfen der 4100-Serie erworben werden.

Morsø 4143
Artikel-Nr.: 65414321

4340

Morsø 4340
Artikel-Nr.: 65434021
Höhe: 1514 mm

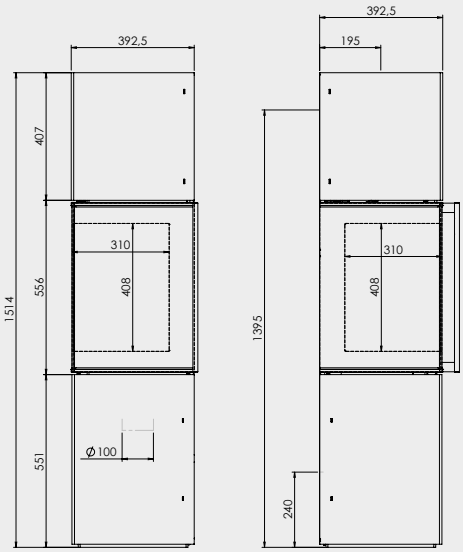

DIN/EN-geprüft	A+
Nominelle Leistung	4,5 kW
Mittlerer Förderdruck	10 Pa
Betriebsleistung	3-7 kW
Heizvermögen*	45 - 105 m²
Rauchabgang oben/hinten	Ø 150 mm
Gewicht	151 kg
Brennholzlänge max.	33 cm
Wirkungsgrad	83%
Feinstaub	19 mg/m³
Mittlere Abgastemperatur - DIN+	253 ˚C
Abgasmassenstrom	3,6 g/s

Abstand zu brennbarem Material

Hinten	100 mm
Seitlich	800 mm

*Bei einer Raumhöhe von max. 250 cm.

In einer minimalistischen und stilechten Formensprache passt sich der Morsø 4340 der Umgebung an, so dass Funktion und Dekoration Hand in Hand gehen.
Das Material ist schwarzer Stahl, der vom Design gesehen die perfekte Entsprechung zu den schwarz umrandeten Glaspartien und dem schlanken, matt polierten Stahlgriff darstellt.
Der Morsø 4340 fängt die Umgebung mit einer visuellen Anziehungskraft ein – bei der das Schlanke und Zeitlose unmerklich in den Raum übergeht und zu einem integralen Bestandteil desselben wird. Die spektakuläre Glastür, die die Sicht auf die Flammen sowohl von der Seite als auch von vorne ermöglicht, lässt sich mit dem eleganten Griff leicht bedienen, der vom Standpunkt des Designs einen integrierten Teil der Glastür bildet. Mit einem fast lautlosen Saugen schließt die Tür mithilfe des automatischen Schließsystems vollständig dicht.
Der Ofen ist für einen Frischluftanschluss sowohl an der Rückwand als auch am Boden vorbereitet. Eine Frischluftbox ist ebenfalls integriert.

Morsø 4340
Artikel-Nr.: 65434021

SERIE 6100

Morsø 6140
Artikel-Nr.: 64610321
Höhe: 753 mm

Morsø 6141
Artikel-Nr.: 64611821
Höhe: 850 mm

Morsø 6143 mit Holzfach
Artikel-Nr.: 64611721
Höhe: 944 mm

Morsø 6148
Artikel-Nr.: 64610421
Höhe: 950 mm

Morsø 6150
Artikel-Nr.: 64612821
Höhe: 1016 mm

6148

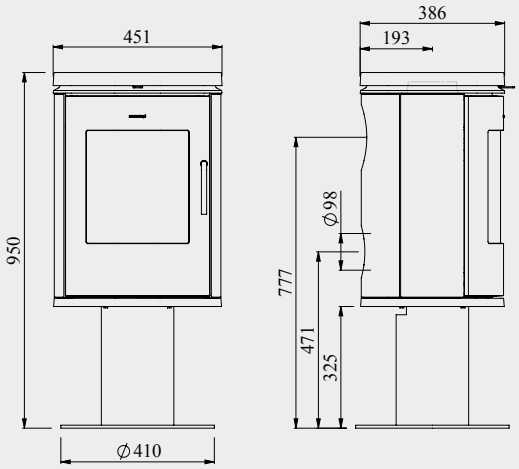

DIN/EN-geprüft 15a B-VG — A*

Nominelle Leistung	5,9 kW
Mittlerer Förderdruck	12 Pa
Betriebsleistung	3-6 kW
Heizvermögen*	45-90 m²
Rauchabgang oben/hinten	Ø 120 mm
Gewicht	102,5-225 kg
Brennholzlänge max.	33 cm
Wirkungsgrad	80%
Feinstaub	29 mg/m³
Mittlere Abgastemperatur - DIN+	266 ˚C
Abgasmassenstrom	4,5 g/s

Abstand zu brennbarem Material

Hinten	150 mm
Seitlich	400 mm

*Bei einer Raumhöhe von max. 250 cm.
Maßskizzen für den Rest der Serie finden Sie auf www.morsoe.de

Die Morsø 6100-Serie wurde von unserem Architekten Karsten Aagaard entworfen, dem damit elegante und zeitlose Öfen gelungen sind, die sich durch ein beeindruckendes Leistungsvermögen auszeichnen. Diese Serie besteht aus sieben gusseisernen Modellen im strengen, schlichten Design. Mit ihrer kennzeichnenden ovalen Form bilden sämtliche Ofenmodelle geschmackvolle und stilechte Einrichtungsgegenstände.

Morsø 6148
Artikel-Nr.: 64610421

SERIE 6800

Morsø 6843
Artikel-Nr.: 64680621
Höhe: 950 mm

Morsø 6848
Artikel-Nr.: 64680721
Höhe: 950 mm

6843

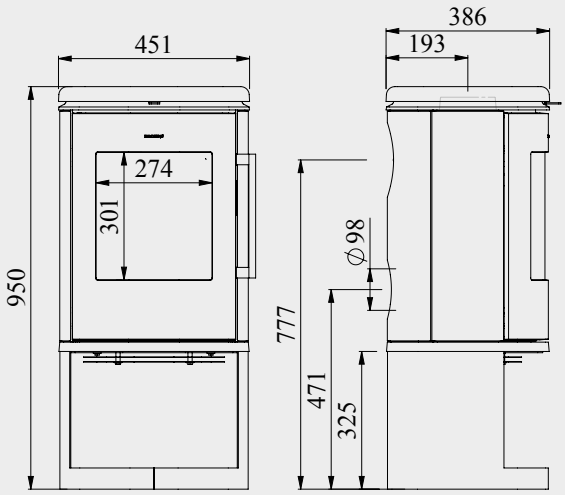

DIN/EN-geprüft 15a B-VG

Nominelle Leistung	5,9 kW
Mittlerer Förderdruck	10 Pa
Betriebsleistung	3-6 kW
Heizvermögen*	111-115 m²
Rauchabgang oben/hinten	Ø 120 mm
Gewicht	114,5/117 kg
Brennholzlänge max.	33 cm
Wirkungsgrad	80%
Feinstaub	29 mg/m³
Mittlere Abgastemperatur - DIN+	266 ° C
Abgasmassenstrom	4,5 g/s

Abstand zu brennbarem Material

Hinten	150 mm
Seitlich	400 mm

*Bei einer Raumhöhe von max. 250 cm.

Maßskizzen für den Rest der Serie finden Sie auf www.morsoe.de

Die Morsø 6800-Serie besteht aus dem ellipsenförmigen Kaminofen von Morsø aus Gusseisen mit abgerundetem, elegantem Oberteil, das die organische Form betont. Das rustikale Gusseisen verschönert jedes Heim und sorgt für Begeisterung. Tief im „Herzen" des Ofens ist das bekannte Eichhörnchen-Motiv zu sehen – das im Zusammenspiel mit den Flammen für Wärme und Freude sorgt. Der Türgriff bleibt auch während des Gebrauchs kühl und stellt eine elegante Lösung mit selbstschließender Tür dar.

Morsø 6843
Artikel-Nr.: 64680621

SERIE 7300

Morsø 7340
Höhe: 896 mm

Zubehör:
Tür für Holzfach 7343
Art. Nr. 54748921

Morsø 7343
mit Holzfach
Höhe: 997 mm

Morsø 7349
Höhe: 1111 mm

Morsø 7370
Höhe: 696 mm

Morsø 7393
Höhe: 1118 mm

SPEZIAL-BODENPLATTEN FÜR 7300

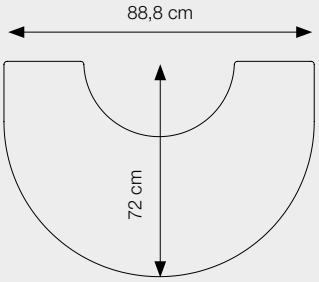

BODENPLATTE MORSØ DESIGN FÜR 7300
(JEDOCH NICHT FÜR 7349) Artikel-Nr.: 62929400

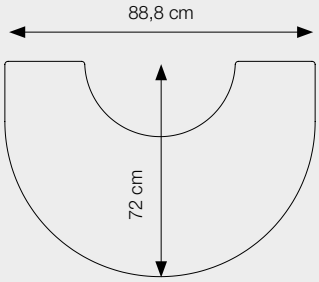

BODENPLATTE MORSØ DESIGN FÜR 7349
Artikel-Nr.: 62928800

7349

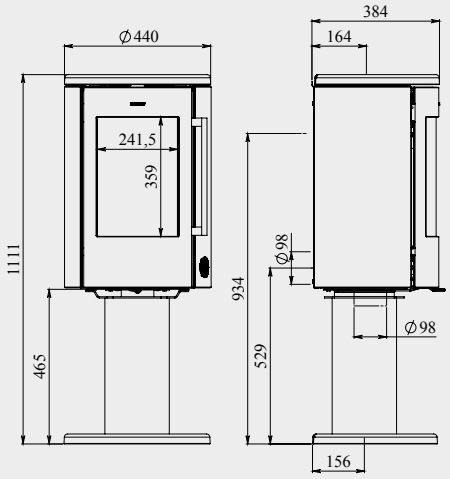

DIN/EN-geprüft 15a B-VG — A*

Nominelle Leistung	4,3 kW
Mittlerer Förderdruck	12 Pa
Betriebsleistung	3-7 kW
Heizvermögen*	45-105 m²
Rauchabgang oben/hinten	Ø 150 mm
Gewicht	108,5-116,5 kg
Brennholzlänge max.	33 cm
Wirkungsgrad	82%
Feinstaub	17,5 mg/m³
Mittlere Abgastemperatur - DIN+	197 °C
Abgasmassenstrom	5,8 g/s

Abstand zu brennbarem Material

Hinten	200 mm
Seitlich	400 mm

*Bei einer Raumhöhe von max. 250 cm.
RLU MÖGLICH/DIBT-GEPRÜFT
Maßskizzen für den Rest der Serie finden Sie auf www.morsoe.de

Die Morsø 7300-Serie gibt dem Hauseigentümer eine große Freiheit beim Design, wodurch der Kaminofen leicht an den Stil der Räumlichkeiten angepasst werden kann. Wenn der Brennholzstapel eine Atmosphäre schaffen soll, dann wählen Sie ein Modell mit Brennholzfach, das das helle Holz im Raum markant zur Geltung bringt. Verlangt Ihr Stil hingegen nach diskretem Charme, dann wählen Sie ein Modell mit einer Schublade, die elegant in die schwarze Front des Kaminofens hineingleitet.

Morsø 7370

SERIE 7400

Morsø 7440
Höhe: 896 mm

Zubehör:
Tür für Holzfach 7443
Art. Nr. 54748921

Morsø 7443
mit Holzfach
Höhe: 997 mm

Morsø 7449
Höhe: 1111 mm

Morsø 7470
Höhe: 696 mm

Morsø 7493
Höhe: 1118 mm

SPEZIAL-BODENPLATTEN FÜR 7400

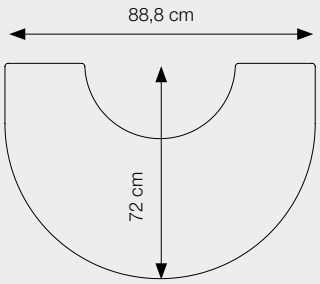

BODENPLATTE MORSØ DESIGN FÜR 7400
(JEDOCH NICHT FÜR 7448/7449) Artikel-Nr.: 62929400

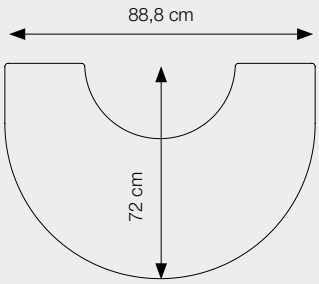

BODENPLATTE MORSØ DESIGN FÜR 7449
Artikel-Nr.: 62928800

7440

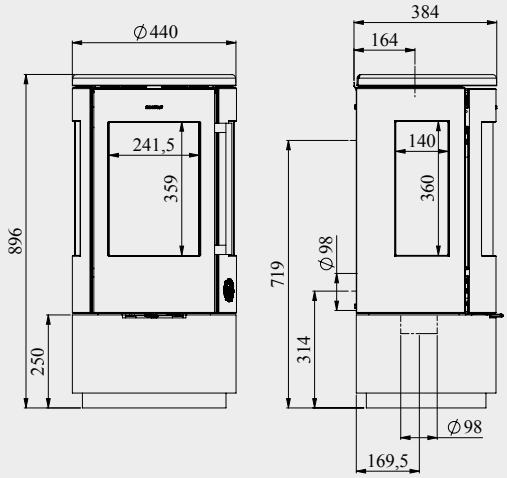

DIN/EN-geprüft 15a B-VG

Nominelle Leistung	4,3 kW
Mittlerer Förderdruck	12 Pa
Betriebsleistung	3-7 kW
Heizvermögen*	45-105 m²
Rauchabgang oben/hinten	Ø 150 mm
Gewicht	108,5-116,5 kg
Brennholzlänge max.	33 cm
Wirkungsgrad	82%
Feinstaub	17,5 mg/m³
Mittlere Abgastemperatur - DIN+	197 °C
Abgasmassenstrom	5,8 g/s

Abstand zu brennbarem Material

Hinten	200 mm
Seitlich	450 mm

*Bei einer Raumhöhe von max. 250 cm.
RLU MÖGLICH/DIBT-GEPRÜFT
Maßskizzen für den Rest der Serie finden Sie auf www.morsoe.de

Die Serie Morsø 7400 ist der erste Kaminofen mit dem bekannten Eichhörnchen-Motiv von Morsø in einer neu gestalteten Version. Das „neue“ Eichhörnchen schmückt diskret die mattschwarze Seite des Kaminofens. Auf diese Weise wird der gediegene Look mit einem Gruß an die mehr als 160-jährige Geschichte des Unternehmens als Hersteller von Kaminöfen aus Gusseisen hoher Qualität hervorgehoben.

Morsø 7449

SERIE 7800

Morsø 7840
Höhe: 1032 mm

Zubehör:
Tür für Holzfach 7843
Art. Nr. 54798421

Morsø 7843
Höhe: 1157 mm

Morsø 7848
Höhe: 1157 mm

Morsø 7870
Höhe: 757 mm

Morsø 7893
Höhe: 1357 mm

SPEZIAL-BODENPLATTEN FÜR 7800

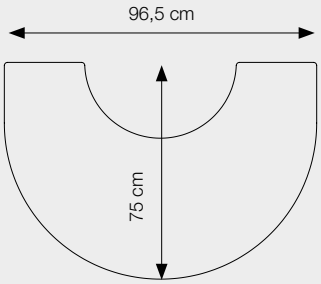

BODENPLATTE MORSØ DESIGN FÜR 7900
(JEDOCH NICHT FÜR 7848) Artikel-Nr.: 62919900

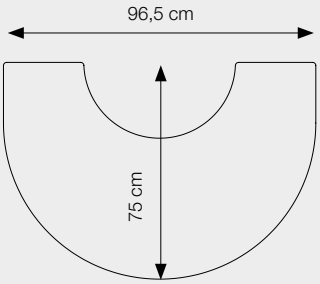

BODENPLATTE MORSØ DESIGN FÜR 7848
Artikel-Nr.: 62928700

7843

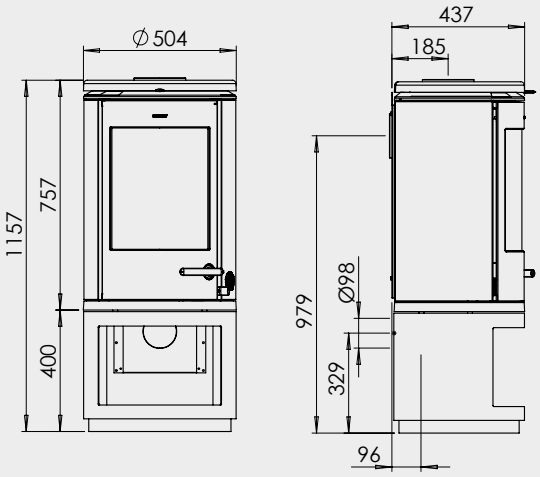

DIN/EN-geprüft	A
Nominelle Leistung	7,3 kW
Mittlerer Förderdruck	12 Pa
Betriebsleistung	3-8 kW
Heizvermögen*	45-120 m²
Rauchabgang oben/hinten	Ø 150 mm
Gewicht	142-162 kg
Brennholzlänge max.	33 cm
Wirkungsgrad	79%
Feinstaub	7 mg/m³
Mittlere Abgastemperatur - DIN+	286 ˚C
Abgasmassenstrom	7 g/s

Abstand zu brennbarem Material

Hinten	125 mm
Seitlich	400 mm

Bei 7848 und 7870 ist Frischluft nicht möglich

*Bei einer Raumhöhe von max. 250 cm.
RLU MÖGLICH/DIBT-GEPRÜFT
Maßskizzen für den Rest der Serie finden Sie auf www.morsoe.de

Die Morsø 7800-Serie umfasst Öfen, die aus verschiedenen Modulen bestehen. In klarem und einfachem Design mit gut proportionierten Maßen, die ihnen ein klassisches und zeitloses Aussehen verleihen. Den letzten Schliff bekommt jeder der Öfen vom neu gestalteten, legendären Eichhörnchen, das mit seiner Platzierung die lebende Struktur und exklusive Ausstrahlung des Ofens unterstreicht.

Morsø 7840

SERIE 7900

Morsø 7940
Höhe: 1032 mm

Zubehör:
Tür für Holzfach 7943
Art. Nr. 54798421

Morsø 7943
Höhe: 1157 mm

Morsø 7948
Höhe: 1157 mm

Morsø 7970
Höhe: 757 mm

Morsø 7993
Höhe: 1357 mm

SPEZIAL-BODENPLATTEN FÜR 7900

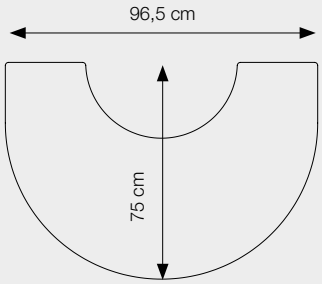

BODENPLATTE MORSØ DESIGN FÜR 7900
(JEDOCH NICHT FÜR 7948) Artikel-Nr.: 62919900

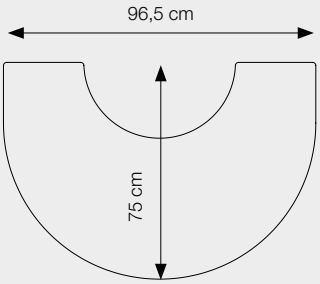

BODENPLATTE MORSØ DESIGN FÜR 7948
Artikel-Nr.: 62928700

7940

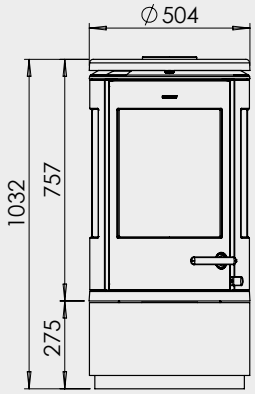

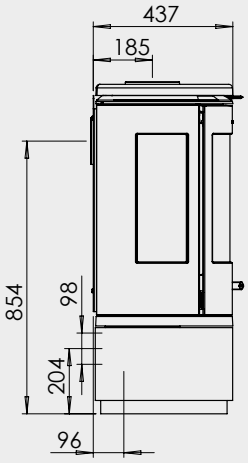

DIN/EN-geprüft A

Nominelle Leistung	7,3 kW
Mittlerer Förderdruck	12 Pa
Betriebsleistung	3-8 kW
Heizvermögen*	45-120 m²
Rauchabgang oben/hinten	Ø 150 mm
Gewicht	151,5-166 kg
Brennholzlänge max.	33 cm
Wirkungsgrad	79%
Feinstaub	7 mg/m³
Mittlere Abgastemperatur - DIN+	286 ˚C
Abgasmassenstrom	7 g/s

Abstand zu brennbarem Material

Hinten	125 mm
Seitlich	700 mm

Bei 7948 und 7970 ist Frischluft nicht möglich

*Bei einer Raumhöhe von max. 250 cm.
RLU MÖGLICH/DIBT-GEPRÜFT
Maßskizzen für den Rest der Serie finden Sie auf www.morsoe.de

Mit **der 7900-Serie** hat Morsø eine Ofenserie geschaffen, die sich mit ihrem klaren Design und vielfältigen Details in die meisten Wohnungen und Einrichtungsstile einfügt.
Allen Öfen dieser Serie gemeinsam sind die großen Front- und Seitenglasflächen, die aus jeder Perspektive einen großzügigen Blick auf die lodernden Flammen gewähren. So wird das Feuer zu einem natürlichen und dekorativen Teil der Gemütlichkeit und der Wärme in jedem Zuhause.

Morsø 7943

8259

Morsø 8259
Artikel-Nr.: 64820539
Höhe: 1520 mm

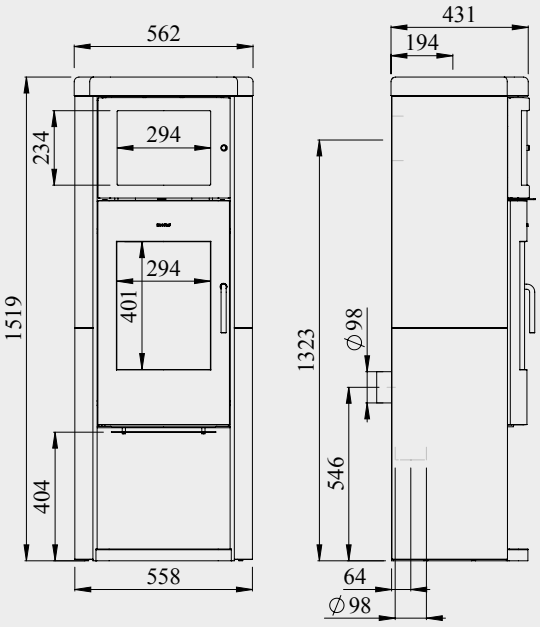

EN-geprüft 15a B-VG — A+

Nominelle Leistung	7,2 kW
Mittlerer Förderdruck	12 Pa
Betriebsleistung	3-8 kW
Heizvermögen*	45-120 m²
Rauchabgang oben/hinten	Ø 150 mm
Gewicht	364,5 kg
Brennholzlänge max.	33 cm
Wirkungsgrad	81%
Feinstaub	23 mg/m³
Mittlere Abgastemperatur - DIN+	325 ˚C
Abgasmassenstrom	5,7 g/s

Abstand zu brennbarem Material

Hinten	150 mm
Seitlich	500 mm

*Bei einer Raumhöhe von max. 250 cm.

Der Morsø 8259 wirkt im Raum elegant und leicht.
Dieser Ofen gewährleistet eine effiziente Wärmeverteilung aufgrund der Kombination von großer Brennkammer, integriertem Wärmefach sowie skandinavischem Speckstein. Ein Kaminofen mit Speckstein eignet sich gut für Räume, die über Nacht warm bleiben sollen. Das exklusive Specksteinmaterial am Morsø 8259 verbindet dekorative Funktion mit hervorragenden Wärmeeigenschaften: Der Ofen gibt noch lange nach Erlöschen des Feuers Wärme ab.

Morsø 8259
Artikel-Nr.: 64820539

NEUHEIT
8643

Morsø 8643
Höhe: 1083 mm

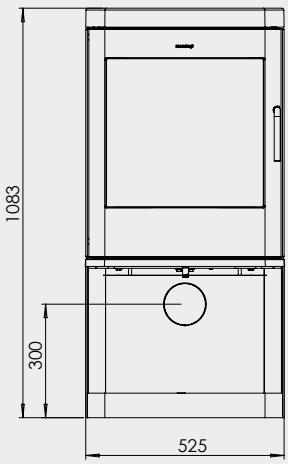

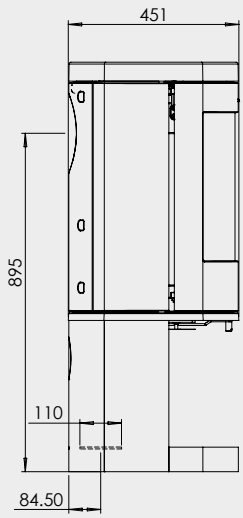

8643

DIN/EN-geprüft A*
Nominelle Leistung
Mittlerer Förderdruck
Betriebsleistung
Heizvermögen*
Rauchabgang oben/hinten ..... 150 mm
Gewicht
Brennholzlänge max. ..... 42 cm
Wirkungsgrad
Feinstaub.
Mittlere Abgastemperatur - DIN+
Abgasmassenstrom

Abstand zu brennbarem Material
Hinten.
Seitlich

Morsø 8643 – Der neue, in unserem Hause entwickelte, Morsø 8643 wird einer der leistungsstärksten Morsø Kaminöfen sein. Mit einer Leistung von 8-9 kW und einer Holzscheite-Länge von 42cm, kombiniert mit der Verbrennungstechnik der 6100- und 8100-Serien, wird diese zuverlässige Quelle der Gemütlichkeit immer wieder Wärme verbreiten. Trotz seiner Größe, wirkt der Morsø 8643 mit seinem klaren und einfachen Design leicht und zeitlos. Das garantiert Ihnen einen klassischen und schönen Kaminofen, der Jahrzehnte hält.
Die sehr große Glasfront vermittelt das Erlebnis eines offenen Feuers.
Ein Montierungssatz für Frischluftzufuhr wird erhältlich sein.

Morsø 8643

SERIE 8800

Morsø 8840
Artikel-Nr.: 64881021
Höhe: 883 mm

Morsø 8893
Artikel-Nr.: 64881321
Höhe: 1198 mm

8893

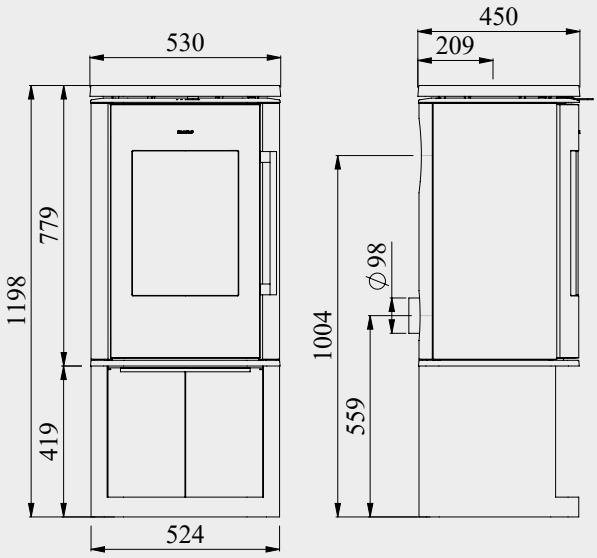

DIN/EN-geprüft 15a B-VG A+

Nominelle Leistung	7,2 kW
Mittlerer Förderdruck	12 Pa
Betriebsleistung	3-8 kW
Heizvermögen*	45-120 m²
Rauchabgang oben/hinten	Ø 150 mm
Gewicht	169/187 kg
Brennholzlänge max.	35 cm
Wirkungsgrad	81%
Feinstaub	23 mg/m³
Mittlere Abgastemperatur - DIN+	325 °C
Abgasmassenstrom	5,7 g/s

Abstand zu brennbarem Material

Hinten	150 mm
Seitlich	500 mm

*Bei einer Raumhöhe von max. 250 cm.

Maßskizzen für den Rest der Serie finden Sie auf www.morsoe.de

Der Ofen der Serie Morsø 8800 ist einer der kraftvollsten Morsø Öfen. Groß, schön und gusseisern steht er da wie ein treuer, Gemütlichkeit verbreitender Begleiter, der immer wieder für wohlige Wärme und ein gemütliches Ambiente sorgt. Der Ofen ist mit Sockel, und mit Holzfach mit Platz für Brennholz erhältlich. Der Türgriff bleibt auch während des Gebrauchs kalt und die Tür selbst ist selbstschließend und somit benutzerfreundlich.

Morsø 8893
Artikel-Nr.: 64881321

62916421
Morsø Curva Schürhanken

62916521
Morsø Curva Kaminbesteck

62917121
Morsø Complete Kaminbesteck 40 cm

62993300
Morsø Adrian Kaminbesteck

NEUHEIT

62993400
Morsø Adrian Brennholzkorb

62905700
Morsø Asche- & Aufbewahrungseimer

62912200
Morsø Holztragetasche

62900421
Morsø Holzeimer 32 x 40 cm

62920421
Morsø Holzeimer 34 x 45 cm

62917021
Morsø Loop Kaminbesteck

62917421
Morsø Ellipse Kaminbesteck

Recht: 62900700 / Links: 62900800
Morsø Handschuh rechts/links

62920521
Morsø Holzkasten

62901200
Morsø Rauchgasthermometer

62900221
Morsø Classic Kaminbesteck 69 cm

62929900
Morsø Messgerät für Holzfeuchtigkeit

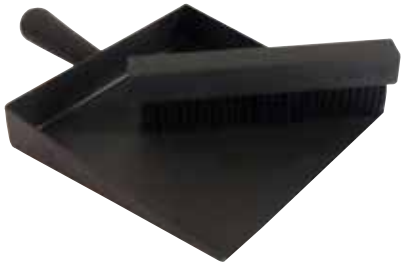

62917221
Morsø Kehrschaufel & Besen

61753301
Morsø Untersetzer mit Eichhörnchen

61853479
Morsø Wasserverdampfer 2,0 L

61853079
Morsø Wasserverdampfer 4,5 L

Zusatzartikel von Morsø für Montage & Instandhaltung

62906821
Morsø Kinderschutzgitter 110 x 110 x 70 cm

62906121
Morsø Conform Kaminbesteck

Morsø Bodenplatten

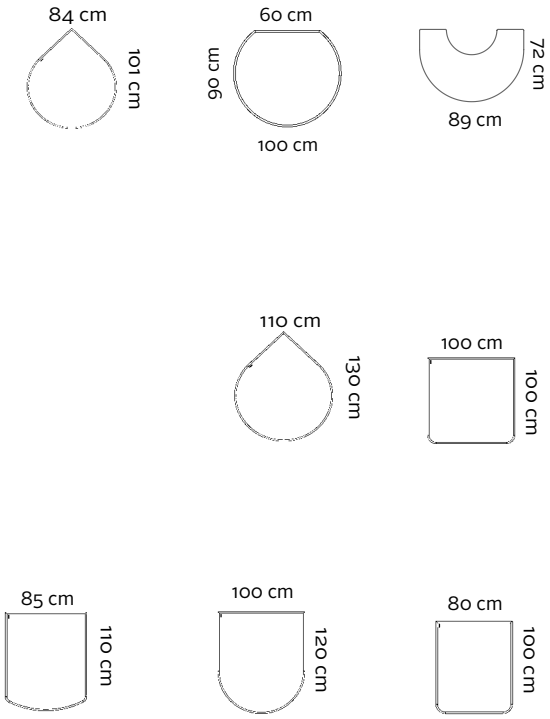

MORSØ DESIGN-UNTERLEGPLATTEN

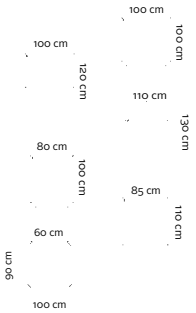

TYP	Artikel-Nr.:
GLASUNTERLEGPLATTEN, 6 MM MIT LOGO - *OHNE LOGO	
Quadrat, 100 x 100 cm	62928100
Halbkreis, 100 x 120 cm	62928200
Tropfenförmig, 110 x 130 cm	62928300
Viereckig, 80 x 100 cm	62929100*
Bogenförmige vordere Kante, 85 x 110 cm	62929200*
Rund, 100 x 90 cm	62929300*

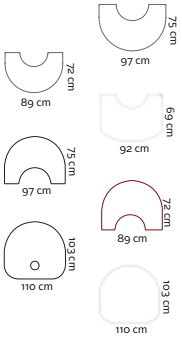

GLASVORLEGEPLATTEN, 6 MM	
Glasvorlegeplatte, 97 x 75 cm - 7900/7800 - passt nicht für 7948/7848	62919900
Glasvorlegeplatte, 89 x 72 cm - 7400/7300 - passt nicht für 7448/7348	62929400
Glasvorlegeplatte, 92 x 69 cm - 6100/6800 - passt nicht für 6140/6141/6148/6150	62928600
Glasvorlegeplatte Halbkreis, 97 x 75 cm - 7848/7948	62928700
Glasvorlegeplatte Halbkreis, 89 x 72 cm - 7348/7448	62928800
Glasplatte mit Loch, 110 x 103 cm - 6643 - aus schwarzen Glas	62929000
Glasplatte ohne Loch, 110 x 103 cm - 6643 - aus klarem Glas	62928400

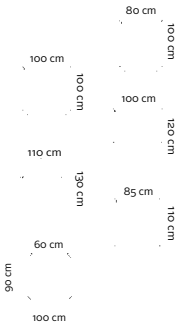

SCHWARZE STAHLPLATTEN, 2 MM

TYP	ARTIKEL-NR.:
Viereckig, 80 x 100 cm	62901321
Quadrat, 100 x 100 cm	62901421
Halbkreis, 100 x 120 cm	62901521
Tropfenförmig, 110 x 130 cm	62901621
Bogenförmige vordere Kante, 85 x 100 cm	62911721
Rund, 90 x 100 cm	62917821

MORSØ ROHRE

2 MM STAHLBLECH Ø 120 MM SCHWARZ

TYP	Artikel-Nr.:
Rohr – 25 cm - NEU	62122021
Rohr – 50 cm - NEU	62122121
Rohr – 75 cm - NEU	62122221
Rohr – 100 cm - NEU	62122321
Biegung – 2 x 45° Winkel - NEU	62122521
Biegung – 45° - NEU	62122421
Wandfutter – 150 mm - NEU	62122621
Wandfutter – 300 mm - NEU	62122721
Knierohr – 90° Winkel - NEU	62122821
Wandrosette, Innen Ø 128 mm, Außen Ø 205 mm	62901721

2 MM STAHLBLECH Ø 150 MM SCHWARZ

TYP	ARTIKEL-NR.:
Rohr – 25 cm - NEU	62152021
Rohr – 50 cm - NEU	62152121
Rohr – 75 cm - NEU	62152221
Rohr – 100 cm - NEU	62152321
Biegung – 2 x 45° Winkel - NEU	62152521
Biegung – 45° - NEU	62152421
Knierohr – 90° Winkel - NEU	62152621
Wandfutter – 150 mm - NEU	62152721
Wandfutter – 300 mm - NEU	62152821
Wandrosette, Innen Ø 160 mm, Außen Ø 240 mm	62901821

OPTIMALE VERBRENNUNG

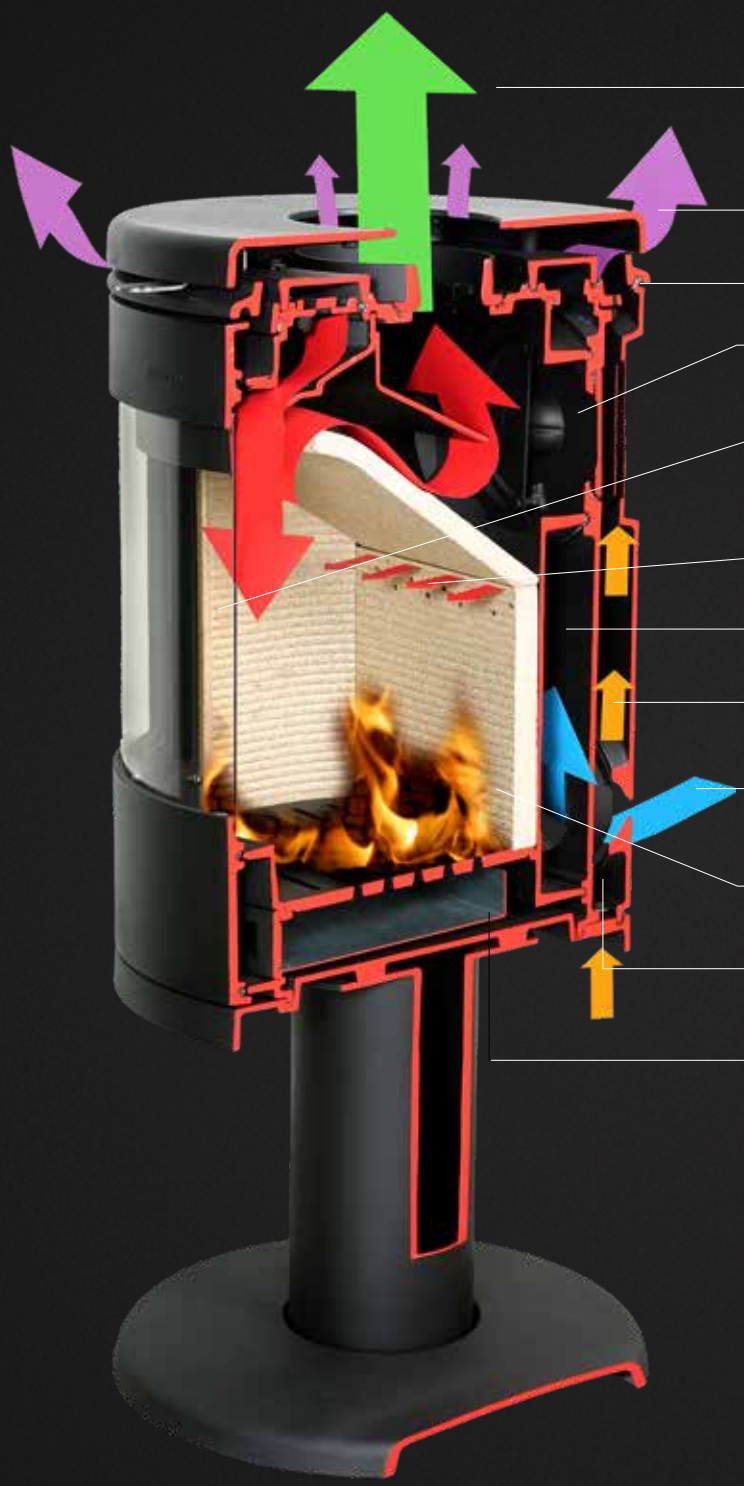

Der Querschnitt des Ofens stellt das „Atmungssystem“ dar, über dessen Kanäle eine korrekte Lufterwärmung sichergestellt wird. Kaltluft wird in den Ofen gezogen und zur Erwärmung durch die Kanäle geleitet. Durch die erwärmte Luft wird eine optimale Spülung der Scheiben erreicht und somit sichergestellt, dass das Glas stets sauber und rußfrei bleibt. Diese erwärmte Luft wird den Flammenspitzen als Tertiärluft zugeführt und ermöglicht somit ein Zünden der Holzgase.

Feuer ist unser ein und alles. Wir verfügen über umfangreiche Kenntnisse, was die Herstellung umweltfreundlicher Öfen betrifft und können uns zweifellos als Experten im Bereich Verbrennungstechnologie bezeichnen.

1853 kündigte der junge N.A. Christensen seine Arbeit als Buchhalter, um eine Eisengießerei zu gründen – ein Abenteuer, das in einem Fabrikgebäude in Nykøbing auf der Insel Mors begann.
Trotz harter Konkurrenz durch Gießereien in den größeren Städten, schuf die damals kleine Handvoll Schmiede, Dreher und Schreiner eine Marke, die weit über das kleine Städtchen in Nordjütland hinaus bekannt werden sollte. Eine Marke, die bis heute für Innovation, hervorragendes Design, höchste Qualität und hochwertiges Handwerk steht und deshalb überall in Dänemark und auf der ganzen Welt zu Hause ist.
Eine Marke, die wir alle als Morsø kennen.

By appointment to The Royal Danish Court

morsø

since 1853

morsoe.com · #morsomoments

Printed in Denmark. Änderungen und Druckfehler vorbehalten. DE2022 - 7278030O